OUTDOOR LIGHTING

ACE UP - DOWN 100-230V

ALLGEMEIN
ACE UP - DOWN 100-230V
Artikelnummer: 10302000
Kategorie: Wandlampen
Lichtquelle: LED
Lichtfarbe: Warmweiß
Garantie: 5 Jahre

ABMESSUNGEN
Länge: 103 mm / 4.06”
Breite: 100 mm / 3.94”
Höhe: 100 mm / 3.94”
Durchmesser: -
Total Höhe: -
Einbautiefe: -

ELEKTRONIK
Spannung: 100-230V AC
Nennleistungsaufnahme: 25.000
Anlaufzeit: Keine
Umgebungstemperatur: -20℃ / +40℃
Quecksilbergehalt: 0
Leistung: 8.50 Watt
VA: 20.00
Leistungsfaktor: 0.43
Lichtquelle: 2x LED High Power 3.5W
Lebensdauer: 25.000 Stunden
Energielabel: A
Dimmbar: nein
Kabellänge: 600 mm / 24”

LICHTSPEZIFIKATION
Farbtemperatur: 3000 K
CRI (RA): 92
Lichtintensität: 206.50 Cd
Beleuchtungswinkel 0-180: 64°
Beleuchtungswinkel 90-270: 64°

Netto Lichtstrom: 346 lumen
Spezifischer Lichtstorm: 41 lumenwatt

MATERIAL
Abdeckplatte: -
Linse: Polycarbonat
Gehäuse: Aluminium
Einschließlich Easy-Lock
Montagematerial enthalten

VERFÜGBARE PRODUKTFARBEN
- Corten: 10302060
- Dark: 10302050
- Rose silver: 10302000
- White: 10302055
- Flat Grey: 10302065

VERFÜGBARE ACCESSOIRES
LENS CLEAR, LENS DIFFUSE, SHUTTER 2

SCHUTZKLASSE
IP : 55

Lichtabstand		Lichtkreis 0-180°		Lichtkreis 90-270°		Beleuchtungs stärke
[m]	[ft]	[m]	[ft]	[m]	[ft]	[lux]
1.0	3.3	1.3	4.1	1.3	4.1	206.5
2.0	6.6	2.5	8.2	2.5	8.2	51.6
3.0	9.8	3.8	12.3	3.8	12.3	22.9
4.0	13.1	5.0	16.4	5.0	16.4	12.9
5.0	16.4	6.3	20.5	6.3	20.5	8.3
6.0	19.7	7.5	24.6	7.5	24.6	5.7
1.0	3.3	1.3	4.1	1.3	4.1	206.5

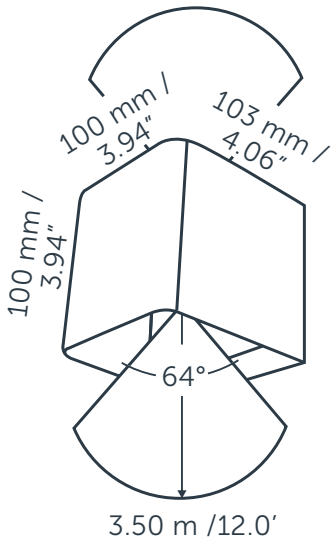

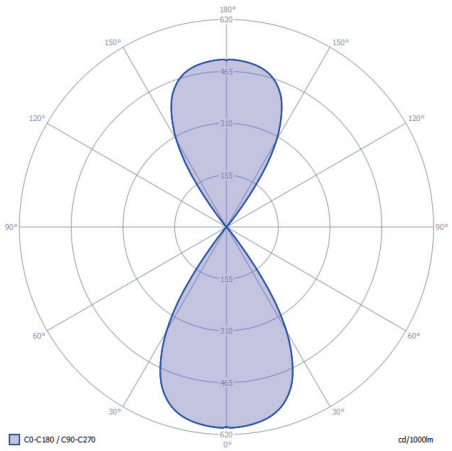

in-lite®

12 volt

CRI 90+

c UL us LISTED

A++
A+
A
B
C
D
E
A